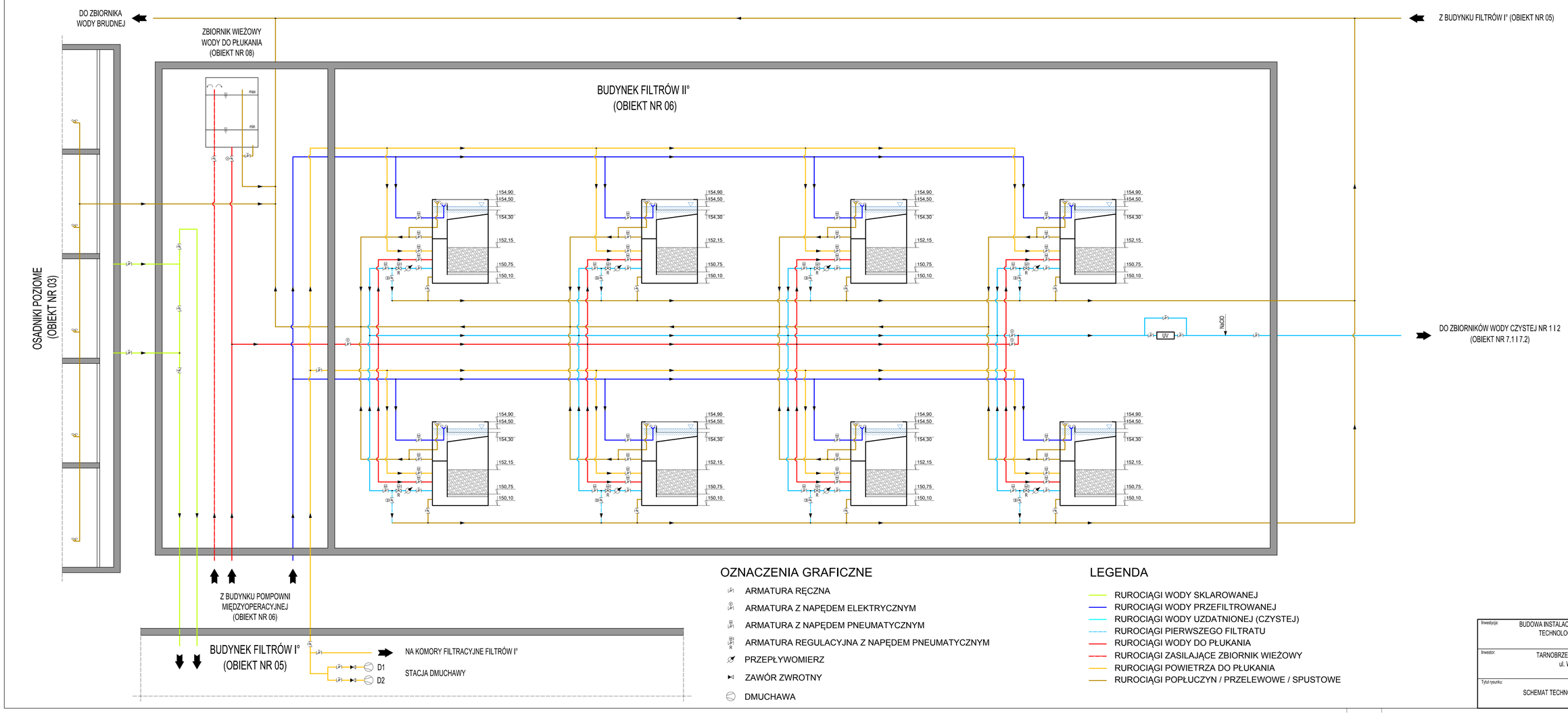

OZNACZENIA GRAFICZNE

- ARMATURA RĘCZNA
- ARMATURA Z NAPĘDEM ELEKTRYCZNYM
- ARMATURA Z NAPĘDEM PNEUMATYCZNYM
- ARMATURA REGULACYJNA Z NAPĘDEM PNEUMATYCZNYM
- PRZEPŁYWOMIERZ
- ZAWÓR ZWROTNY
- DMUCHAWA

LEGENDA

- RUROCIĄGI WODY SKLAROWANEJ
- RUROCIĄGI WODY PRZEFILTROWANEJ
- RUROCIĄGI WODY UZDATNIONEJ (CZYSTEJ)
- RUROCIĄGI PIERWSZEGO FILTRATU
- RUROCIĄGI WODY DO PŁUKANIA
- RUROCIĄGI ZASILAJĄCE ZBIORNIK WIEŻOWY
- RUROCIĄGI POWIETRZA DO PŁUKANIA
- RUROCIĄGI POPŁUCZYN / PRZELEWOWE / SPUSTOWE

Inwestycja:	BUDOWA INSTALACJI SORPCJI I BIODEGRADACJI W POWIĄZANIU TECHNOLOGICZNYM STACJI UZDATNIANIA WODY
Inwestor:	TARNOBRZESKIE WODOCIĄGI SPÓŁKA Z O.O. ul. Wiślna 1, 39-400 Tarnobrzeg
Tytuł rysunku:	SCHEMAT TECHNOLOGICZNY BUDYNKU FILTRÓW II°
Numer rysunku:	8